Bruksanvisning

Master T30

Detta är en HÖGEFFEKTSUTRUSTNING, använd den inte på samma eluttag som en annan HÖGEFFEKTSMASKIN som t.ex. en luftkonditionering.
Välj ett eluttag uteslutande för maskinen och se till att säkringen är på 10 A.

Generalagent: **Vartex AB**
Batterivägen 14, 432 34 Varberg
+46 340-646000
respons@vartex.se

Innehåll

1. VIKTIGA SÄKERHETSINSTRUKTIONER 2
1.2 VIKTIGA ANVISNINGAR 4
2.KORTFATTAD BESKRIVNING 5
3.BRUKSANVISNING 6
3.1 Panelknappar 6
3.2 Att komma igång 8
3.3 Självtest 8
3.4 Snabbstart 8
3.5 Lutningsfunktion 9
3.6 Pulsgreppsfunktion 9
3.7 Kalorivisning 9
3.8 Fälla ihop och fälla ut löpbandet 9
3.8.1 Fälla ihop 9
3.8.2 Fälla ut 9
3.8.3 Transport 9
3.9 Programmerbara funktioner 9
3.10 Att välja program 10
4. UNDERHÅLL 10
4.1 Allmän rengöring 10
4.2 Allmän skötsel 11
4.3 Smörjning av Band/Däck/Rullar 11
4.4 Hur man kontrollerar om löpmattan behöver smörjas 12
4.5 Justering av löpmattan 12
4.6 Centrering av löpmattan 13
5. FELSÖKNING 13
5.1 Alarmsignaler 13
7. INSTALLATIONSANVISNING 15
8. Sprängskiss 17

1. VIKTIGA SÄKERHETSINSTRUKTIONER

VARNING: För att minska risken för allvarliga skador, läs alla viktiga försiktighetsåtgärder och instruktioner i denna manual och alla varningar på löpbandet innan du använder det. Vi tar inget ansvar för personskador eller skador på egendom som direkt eller indirekt uppstått genom användandet av denna produkt.

1. Rådgör med din läkare innan du använder löpbandet eller något annat träningsprogram. Det gäller särskilt personer över 35 eller personer med kända hälsoproblem.
2. Det är ägaren av löpbandet som har ansvaret för att alla användare av löpbandet är tillräckligt informerade om alla varningar och försiktighetsåtgärder.
3. Använd endast löpbandet på det sätt som beskrivs i denna manual.
4. Placera löpbandet på ett plant underlag med minst 2,4 meter utrymme bakom det och 0,6 meter på varje sida. Placera inte löpbandet på ett underlag som hindrar luftventilationen. För att skydda golv eller matta från skador, placera en skyddande matta under löpbandet.
5. Håll löpbandet inomhus och skydda det från fukt och damm. Ställ inte löpbandet i ett garage, på en täckt uteplats eller nära vatten.
6. Använd inte löpbandet där sprayprodukter eller syrgas används.
7. Se till att barn under 12 och husdjur aldrig kommer i närheten av löpbandet.
8. Låt aldrig mer än en person använda löpbandet samtidigt.
9. Bär lämpliga träningskläder när du använder löpbandet. Bär inte löst sittande kläder som kan fastna i löpbandet. Stödjande sportkläder rekommenderas för både män och kvinnor. Bär alltid sportskor; använd aldrig löpbandet barfota, i strumplästen eller med sandaler.
10. Elkabeln får endast anslutas till ett jordat eluttag.

Ingen annan utrustning bör anslutas till samma eluttag.

11. Endast jordade skarvsladdar med en tvärsnittsarea av minst 1 mm^2 och med en maximal längd av 2 meter får användas.
12. Håll elkabeln borta från upphettade ytor.
13. Rör aldrig på löpmattan när strömmen är avslagen. Använd inte löpbandet om elkabeln eller kontakten är skadad, eller om löpbandet inte fungerar som det ska.
14. Läs, sätt dig in i och testa nödstoppsproceduren innan du använder löpbandet.

15. Starta aldrig löpbandet medan du står på löpmattan. Håll alltid i handtagen när du använder löpbandet.
16. Löpbandet kan gå i hög hastighet. Justera hastigheten i små steg för att undvika plötsliga hopp i hastigheten.
17. Lämna aldrig löpbandet utan tillsyn när det är igång. Tag alltid ur nyckeln, drag ur elkontakten och ställ strömbrytaren i läge OFF när löpbandet inte används.
18. Pulsgivaren är inte en medicinsk utrustning. Olika faktorer som t.ex. dina rörelser, kan påverka pulsmätningens noggrannhet. Pulsgivaren är endast avsedd som ett träningshjälpmedel för att kunna se generella trender i puls.
19. Försök inte höja, sänka eller flytta löpbandet förrän det är fullt ihopsatt. Du måste med säkerhet kunna lyfta 20 kg för att höja, sänka eller flytta löpbandet.
20. När du fäller ihop eller flyttar löpbandet, kontrollera att förvaringsspärren håller fast ramen i förvaringsläget på ett säkert sätt.
21. Ändra inte lutning på löpbandet genom att placera föremål under det.
22. Kontrollera och dra åt alla delar av löpbandet regelbundet.
23. Släpp aldrig ner eller stick in föremål i öppningar på löpbandet.
24. **FARA:** Drag alltid ur elkontakten omedelbart efter användning och före rengöring av löpbandet, samt innan du utför underhåll och justeringar som beskrivs i denna manual. Avlägsna aldrig motorkåpan om inte en auktoriserad servicerepresentant har gett dig sådana instruktioner. Annan service än den som beskrivs i denna manual får endast utföras av en auktoriserad servicerepresentant.
25. Detta löpband är endast avsedd för att användas i hemmet. Använd inte detta löpband i kommersiell verksamhet, för uthyrning eller i institutionell miljö.
26. **VARNING:**
Om elkabeln är skadad, måste den ersättas av tillverkaren, dess ombud eller liknande kvalificerade personer för att undvika fara. Denna utrustning är inte avsedd för personer (inklusive barn) med nedsatta
fysiska, sensoriska eller mentala funktioner, eller personer utan erfarenhet eller kunskap såvida de inte övervakas eller fått instruktioner av en person som har ansvar för deras säkerhet. Barn måste övervakas så att de inte leker med utrustningen.

27. Installera löpbandet på ett slätt och jämt underlag och med den nätspänning/nätfrekvens (jordat uttag) som utrustningen är märkt med.

1.2 VIKTIGA ANVISNINGAR

- Ändringar i hastighet och lutning sker inte omedelbart. Ställ in önskad hastighet på datorpanelen och släpp justeringsknappen. Datorn kommer gradvis att lyda kommandot.
- Var försiktig om du gör andra saker medan du går/springer på löpbandet, som att se på TV, läsa etc. Sådana distraktioner kan göra att du tappar balansen eller inte går/springer i mitten av löpmattan, vilket kan orsaka allvarliga skador.
- För att förhindra att du tappar balansen och skadas får du **ALDRIG** gå upp på eller ned från löpbandet medan det är i rörelse. Det här utrustningen startar med mycket låg hastighet. Att bara stå på löpmattan under långsam acceleration är bara lämpligt sedan du har lärt dig manövrera maskinen.
- Håll alltid i ett handtag när du manövrerar löpbandet.
- En säkerhetsnyckel följer med denna utrustning. Om säkerhetsnyckeln avlägsnas stannar löpmattan och löpbandet stängs av automatiskt. När säkerhetsnyckeln sätts i återställs skärmen.

2.KORTFATTAD BESKRIVNING

Detta motordrivna löpband kan hjälpa dig att hålla dig i form. Med sin unika, eleganta och stiliga utformning tar löpbandet liten plats när det är ihopfällt vilket sker med hjälp av gasdämpad fjädring.

Hastighetsområde: 1,0-20km/tim

Auto-lutning: 0-18 %

Program: 25 förinställda program (P1-P25)

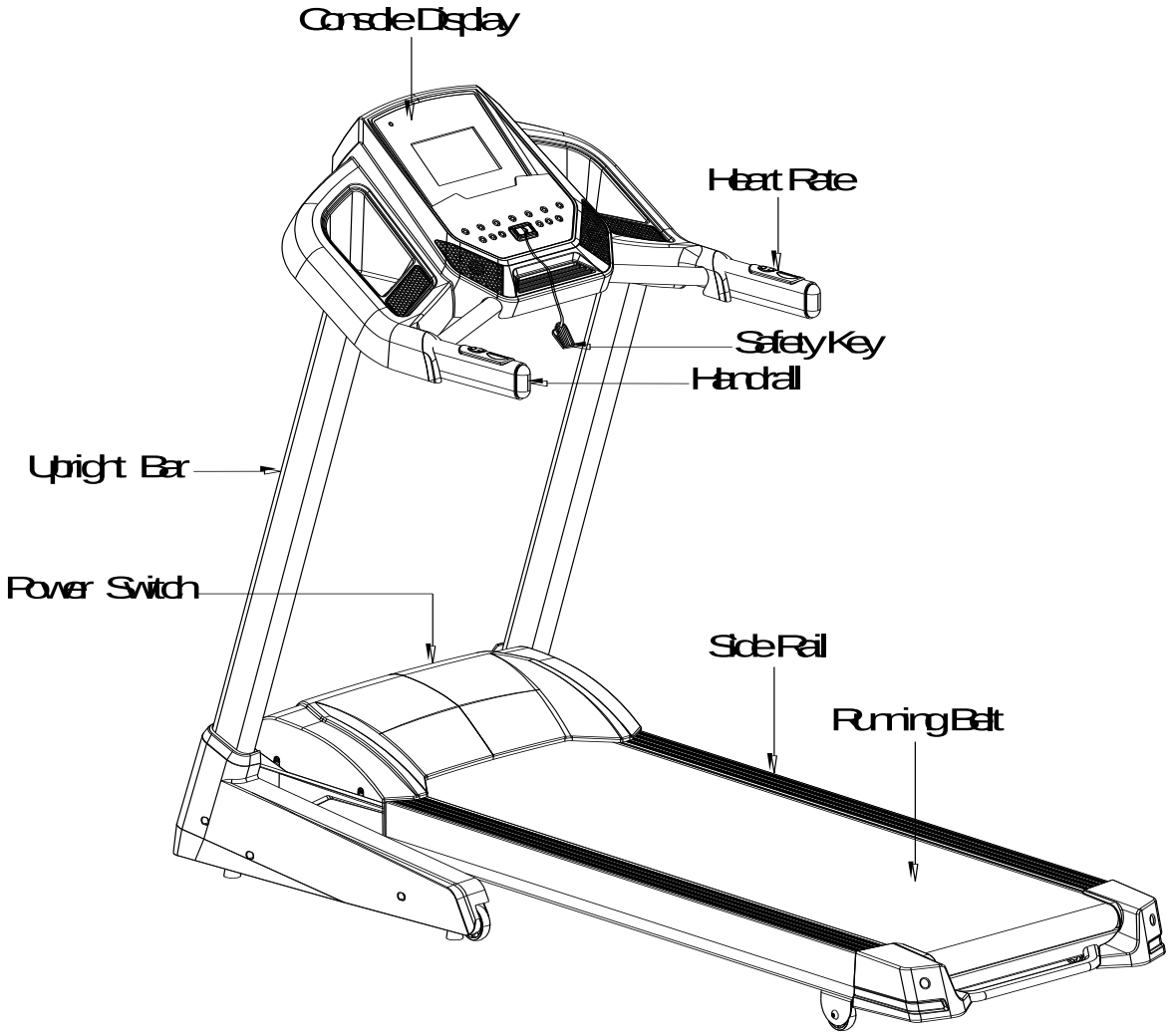

3.BRUKSANVISNING

3.1 Panelknappar

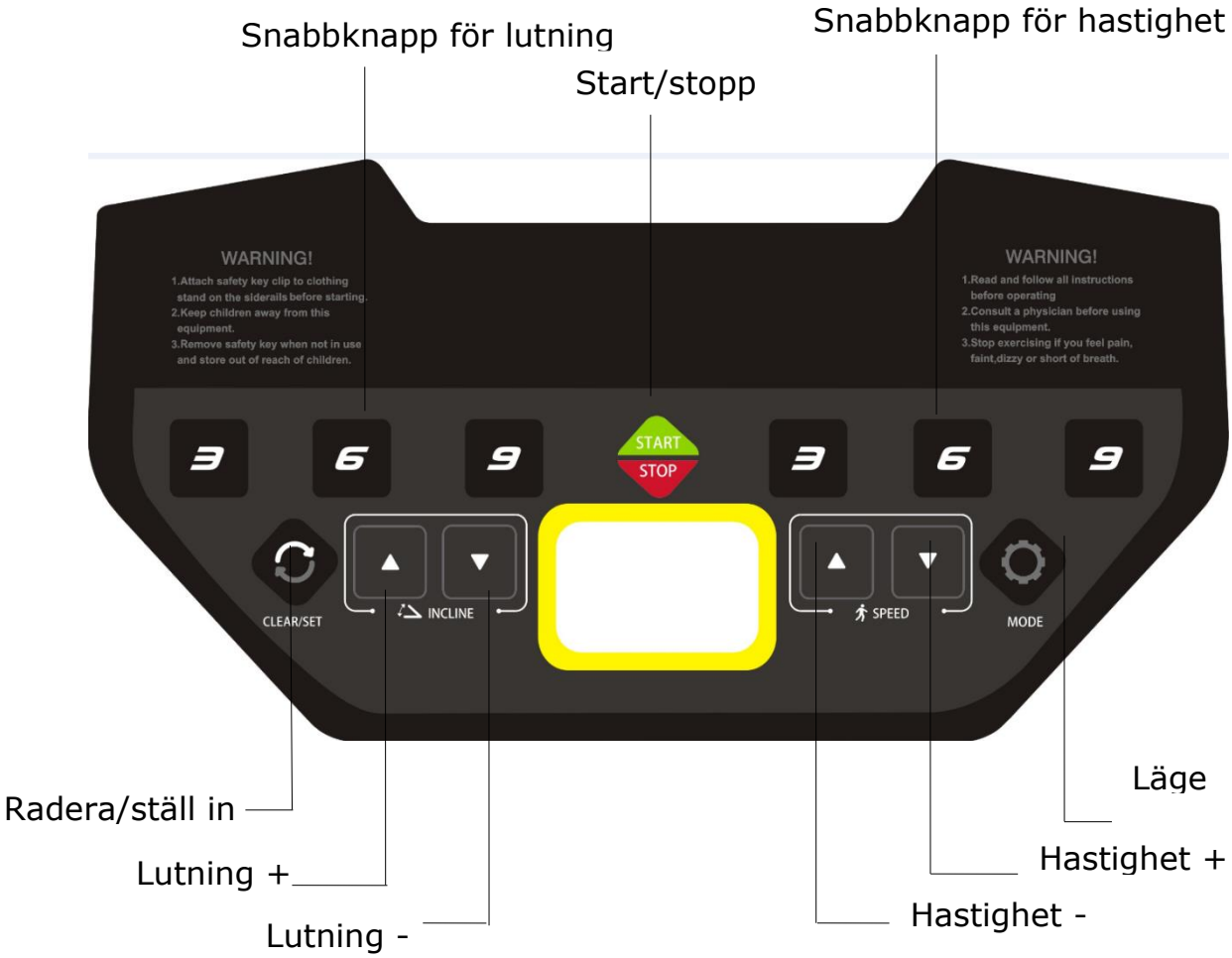

(1)LÄGE (MODE)

Slå på maskinen, tryck för att välja förinställt program P1-P25. Tryck på CLEAR/SET för att gå ur.

(2)RADERA/STÄLL IN (CLEAR/SET)

Slå på maskinen, tryck för att välja nedräkning av tid, distans eller kalorier. Under löpning, tryck för att nollställa tid, distans och kalorier.

(3)START/STOPP

Slå på maskinen, tryck för att börja gå/springa. Under löpning, tryck för att stanna och spela in. Tryck på CLEAR/SET för att nollställa inspelningen.

(4)HASTIGHET + (SPEED)

När du går/springer, tryck för att öka hastigheten med 0,5 km/tim. Håll nere för att öka hastigheten kontinuerligt.

(5)HASTIGHET – (SPEED)

När du går/springer, tryck för att minska hastigheten med 0,5 km/tim. Håll nere för att minska hastigheten kontinuerligt.

(6)SNABBKNAPP FÖR HASTIGHET

Hastighet 3, 6, 9; under löpning, tryck för att välja hastighet.

(7)LUTNING + (INCLINE)

När du går/springer, tryck för att öka lutningen med 1 nivå. Håll nere för att öka lutningen kontinuerligt.

(8)LUTNING– (INCLINE)

Under löpning, tryck för att minska lutningen med 1 nivå. Håll nere för att minska lutningen kontinuerligt.

(9)SNABBKNAPP FÖR LUTNING

Lutning 3, 6, 9; under löpning, tryck för att välja lutning.

(10) LUTNING + i handtaget

Under löpning, tryck för att öka lutningen med 1 nivå. Håll nere för att öka lutningen kontinuerligt.

(11)LUTNING - i handtaget

Under löpning, tryck för att minska lutningen med 1 nivå. Håll nere för att minska lutningen kontinuerligt.

(12) HASTIGHET + i handtaget

Under löpning, tryck för att öka hastigheten med 0,5 km/tim. Håll nere för att öka hastigheten kontinuerligt.

(13)HASTIGHET - i handtaget

Under löpning, tryck för att minska hastigheten med 0,5 km/tim. Håll nere för att minska hastigheten kontinuerligt.

Användarläge

1. Nedräkning: slå på maskinen, tryck på CLEAR/SET för att gå till läge Nedräkning av Tid, tryck en gång till för läge Nedräkning av distans, tryck en gång till för läge Nedräkning av Kalorier. Tryck slutligen på CLEAR/SET för att gå ur.
2. Nedräkning av Tid: slå på maskinen, tryck på CLEAR/SET, tiden visar 30:00 blinkande. Tryck på SPEED+/- för att välja tid mellan 5 och 99 minuter. Tryck på START/STOP för att starta med en hastighet av 1,0 km/tim. Hastigheten kan justeras genom att trycka på SPEED+/-. Maskinen stannar när tiden visar 00:00.

3. Nedräkning av distans: slå på maskinen, tryck på CLEAR/SET två gånger, distansen visar 1 km blinkande. Tryck på SPEED+/- för att välja distans mellan 1,0 och 9,0 km. Tryck på START/STOP för att starta på en hastighet av 1,0 km/tim. Hastigheten kan justeras genom att trycka på SPEED+/-. Maskinen stannar när distansen visar 0.00.
4. Nedräkning av Kalorier: Slå på maskinen, tryck på CLEAR/SET tre gånger, kalorierna visar 50CAL blinkande. Tryck på SPEED+/- för att välja kalorier mellan 10 och 990 CAL. Tryck på START/STOP för att starta på en hastighet av 1,0 km/tim. Hastigheten kan justeras genom att trycka på SPEED+/-. Maskinen stannar när kalorierna visar 0.

3.2 Att komma igång

Slå på löpbandet genom att sätta i kontakten i lämpligt vägguttag, tryck sedan på strömbrytaren på framsidan under motorkåpan. Se till att **säkerhetsnyckeln** är isatt, löpbandet startar inte utan den. När strömmen är påslagen är skärmen färdig att använda.

3.3 Självtest

När man använder maskinen första gången är det nödvändigt att den utför ett självtest:

- Tag ur säkerhetsnyckeln, tryck på MODE och håll nere, sätt sedan i säkerhetsnyckeln igen, maskinen sätts då i självtestläge. I detta läge, tryck på START/STOP två gånger, maskinen startar då självtestet. Den stannar automatiskt när självtestet är färdigt.

  N.B: Stå inte på löpbandet under självtestet.

3.4 Snabbstart

1. Tryck på och släpp START/STOP för att starta löpmattan i 1 km/tim, justera sedan till önskad hastighet med + eller -. Du kan även använda snabbknapparna för hastighet (3, 6 och 9) för att justera hastigheten. Du kan också använda knapparna SPEED+ eller SPEED- i handtaget för att justera hastigheten.
2. Tryck på och håll nere SPEED- för att minska till önskad hastighet. Du kan även trycka på snabbknapparna för hastighet: 3, 6, 9.
3. Under löpning, tryck en gång på START/STOP och löpmattan stannar långsamt.

4. Under löpning, tryck en gång på CLEAR/SET för att nollställa tid, distans och kalorier.

3.5 Lutningsfunktion

- Lutningen kan justeras när som helst efter att löpmattan har startats.
- Lutningen kan inte gå tillbaka till 0 sedan säkerhetsnyckeln tagits ur.
- Lutningen kan gå tillbaka till 0 sedan maskinen startats igen.

3.6 Pulsgreppsfunktion

Håll på de bägge pulsgivarna av rostfritt stål i handtagen, skärmen visar din aktuella puls inom 15 sekunder. N.B: Du måste hålla i båda givarna för att pulsen ska kunna mätas.

3.7 Kalorivisning

Visar de sammanräknade kalorierna när som helst under träning.
N.B: Det här är bara en grov beräkning för att jämföra olika träningstillfällen och kan inte användas för medicinska ändamål.

3.8 Fälla ihop och fälla ut löpbandet

3.8.1 Fälla ihop

Lyft först den bakre delen av ramen med handen tills du hör ett ljud, det betyder att systemet är låst.

3.8.2 Fälla ut

Placera det uppfällda löpbandet på en stor fri yta. Tryck på bakre delen av löpytan med handen, lossa spärren för att fälla ut maskinen. Ställ dig minst 1,5 meter från maskinen och släpp löpytan, den fälls nu ut automatiskt.

3.8.3 Transport

Tippa bandet bakåt när det är i uppfällt läge, håll i de två ytterändarna på plattan och rulla iväg löpbandet.

3.9 Programmerbara funktioner

Alla förinställda program har en maxhastighet som visas när ett önskat träningsprogram väljs. Maxhastigheten som programmet uppnår visas i hastighetsfönstret. Varje program varierar hastigheten under gång.

3.10 Att välja program

- Slå på maskinen, tryck på *'MODE'* för att välja önskat program, tryck på och släpp *'START/STOP'* för att starta programmet med inställda värden.
- Hastighetsfönstret kommer nu att visa den förinställda hastigheten för det valda programmet.
- Efter varje minut kan hastigheten ändras automatiskt enligt programmet, det kan även ändras manuellt. Tre sekunder före slutet av programmet hörs en signal tre gånger, sedan stannar löpmattan gradvis.

4. UNDERHÅLL

En viss rengöring/smörjning bör utföras för att förlänga livslängden för löpbandet. Håll löpmattan så ren som möjligt för bästa möjliga prestanda.

VARNING: LÖPMATTAN/DÄCKETS FRIKTION KAN SPELA EN STOR ROLL FÖR LÖPBANDETS FUNKTION OCH LIVSLÄNGD, DÄRFÖR REKOMMENDERAR VI ATT FORTLÖPANDE SMÖRJA DENNA FRIKTIONSPUNKT FÖR ATT FÖRLÄNGA DITT LÖPBANDS BRUKBARHETSTID. UNDERLÅTENHET ATT GÖRA SÅ KAN GÖRA GARANTIN OGILTIG.

VARNING: DRAG UR ELKONTAKTEN FÖRE UNDERHÅLL.

VARNING: STOPPA LÖPBANDET FÖRE UPPFÄLLNING.

4.1 Allmän rengöring

- Använd en mjuk, fuktig trasa för att torka av löpmattans kant och ytan mellan löpmattans kant och ramen. Använd en mild tvållösning och en borste för att rengöra ytan på den mönstrade löpmattan. Detta bör göras en gång i månaden. Låt löpmattan torka före användning.

- Dammsug under löpbandet varje månad för att undvika att damm samlas där. En gång om året bör man avlägsna den svarta motorkåpan och dammsuga under den för att få bort eventuell smuts och damm.

4.2 Allmän skötsel

- Kontrollera att delarna inte är slitna före användning.
- Byt alltid ut löpmattan och andra defekta delar om de är slitna.
- Använd inte löpbandet och kontakta vår kundtjänst om du är tveksam.

SE TILL ATT SKYDDA MATTOR OCH GOLV i fall av läckage. Denna maskin innehåller rörliga delar som har smörjts/oljats och kan läcka.

4.3 Smörjning av Band/Däck/Rullar

Löpmattans/däckets friktion kan spela en stor roll för löpbandets funktion och livslängd, därför rekommenderar vi att fortlöpande smörja denna friktionspunkt för att förlänga ditt löpbands brukbarhetstid.
Smörjmedel medföljer denna produkt. Du bör använda det medföljande smörjmedlet första gången efter ca. 40 timmars användning. Vi rekommenderar smörjning av däcket enligt följande schema:
Lågintensiv användning (mindre än 3 timmar i veckan), var sjätte månad.
Medelintensiv användning (3-5 timmar i veckan), var tredje månad.
Högintensiv användning (mer än 5 timmar i veckan), var sjätte till åttonde vecka.

Smörjningsprocedur, se nedan:

1. Använd en mjuk, torr trasa för att torka av ytan mellan löpmattan och däcket.
2. Sprid smörjmedlet jämt på insidan av löpmattan och däcket (använd endast smörjmedel som är avsett för detta ändamål).
3. Smörj regelbundet de främre och bakre rullarna för att hålla dem i bästa skick.

Om löpbandets band, däck och rullar hålls rimligt rena, kan man förvänta sig över 1200 timmars användning innan smörjning är nödvändig igen.

4.4 Hur man kontrollerar om löpmattan behöver smörjas

1. Koppla ur elen till maskinen.
2. Fäll ihop löpbandet till förvaringsläget.
3. Känn på löpmattans baksida.

Om ytan känns glatt behövs ingen smörjning.

Om ytan känns torr, applicera lämpligt silikonbaserat smörjmedel.

Vi rekommenderar användning av en silikonbaserad spray för att smörja ditt löpband och öka dess livslängd. Det kan du köpa hos närmsta återförsäljare av sportutrustning

4.5 Justering av löpmattan

Justering av löpmattans spänning-Det är mycket viktigt för att få en jämn och stadig yta att springa på. Justering av spänningen görs på de bakre högra och vänstra rullarna med den medföljande insexnyckeln. Justeringsskruvarna sitter på ändarna av skenorna som visas i bilden nedan:

N.B: Justering sker genom de små hålen på ändkåporna.

Spänn den bakre rullen bara så mycket att den främre rullen inte slirar. Vrid både höger och vänster skruv medurs lite i taget och kontrollera spänningen. Om man har justerat löpmattans spänning måste man även justera löpmattans centrering för att kompensera för ändringen i spänning.

SPÄNN INTE FÖR HÅRT - För stor spänning kan skada löpmattan och orsaka förtida lagerfel**.**

4.6 Centrering av löpmattan

Detta löpband är konstruerat för att hålla löpmattan rimligt centrerad när det används. Det är normalt att vissa löpmattor drar åt ena sidan om löpmattan går och ingen står på den. Efter några minuters användning har löpmattan en tendens att centrera sig själv. Om löpmattan under användning fortsätter att dra åt ena sidan är en justering nödvändig. Proceduren är följande:

▲ Ställ först in lägsta hastighet.

▲ Kontrollera sedan åt vilken sida löpmattan drar.

Om löpmattan drar åt höger, dra åt den högra skruven och lossa den vänstra med insexnyckeln tills löpmattan centrerar sig. Om löpmattan drar åt vänster, dra åt den vänstra skruven och lossa den högra med insexnyckeln tills löpmattan centrerar sig. När man justerar centreringen är det viktigt att bara vrida skruvarna ett halvt varv i taget. Överjustering kan skada löpmattan.

5. FELSÖKNING

Detta löpband är konstruerat så att om ett elektriskt fel uppstår, stängs maskinen av automatiskt för att förhindra skador på personer och på maskinen (dvs. motorn).

Om löpbandet uppför sig konstigt, återställ det genom att stänga av strömbrytaren, vänta i en minut, och sedan slå på strömmen igen.

Om löpbandet efter en återställning fortfarande inte fungerar normalt, kör självtestet (se avsnittet **Självtest**) för att avgöra vad felet är.

5.1 Alarmsignaler

Innan du utför arbeten på löpbandet, se till att maskinen är avstängd och elkabeln är urdragen ur väggkontakten.
Använd inte skarvsladdar eftersom de kan orsaka kraftförluster och fel.

Felkod	Problembeskrivning	Åtgärder
E02	Motorns överspänningsskydd har löst ut	1. Kör självtestet igen 2. Byt motor
E03	Överströmsskydd har löst ut	1. Ta bort damm mellan däck och löpmatta, smörj sedan med olja

		2. Om löpmattan är mycket sliten, byt ut den.
E04	Motorkretsen har ett avbrott	1. Kontrollera att motorsladden är ansluten, om inte - anslut den igen. 2. Motorns kolborstar slitna, byt kolborstar eller motor.
E05	EEPROM skadad eller åtkomstproblem	Byt styrenhetens kort
E06	Kommunikationsfel	Kontrollera anslutningskablarna mellan datorn och styrkortet, om de är lösta eller trasiga, anslut dem igen eller byt ut kablarna.
E07	Lutningsfel vid självtest	1. Kontrollera anslutningskablarna mellan lutningsmotorn och styrkortet, om de är lösta eller trasiga, anslut dem igen eller byt ut kablarna. 2. Byt lutningsmotor
E08	Hastighetsfel vid självtest	1. Kontrollera avståndet mellan hastighetssensorn och rullens magnet och justera det till inom 3 mm. 2. Byt hastighetssensorn.
E09	Kortslutningsskydd	Byt styrenhetens kort
"--"	Säkerhetsnyckeln inte isatt	Sätt i säkerhetsnyckeln
Er	Om lutningsdisplayen visar "Er" under löpning, är det ett VR-lutningsfel.	1. Kontrollera anslutningskablarna mellan lutningsmotorn och kontrollkortet, om de är lösta eller trasiga, anslut dem igen eller byt ut kablarna. 2. Byt lutningsmotor

7.INSTALLATIONSANVISNING

Steg 1

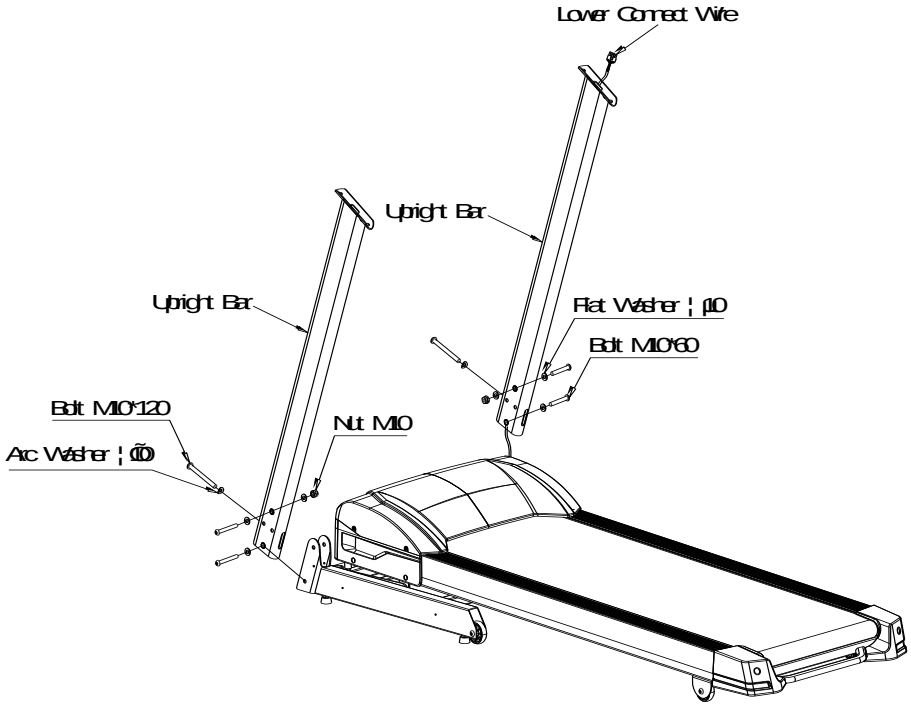

Steg 2

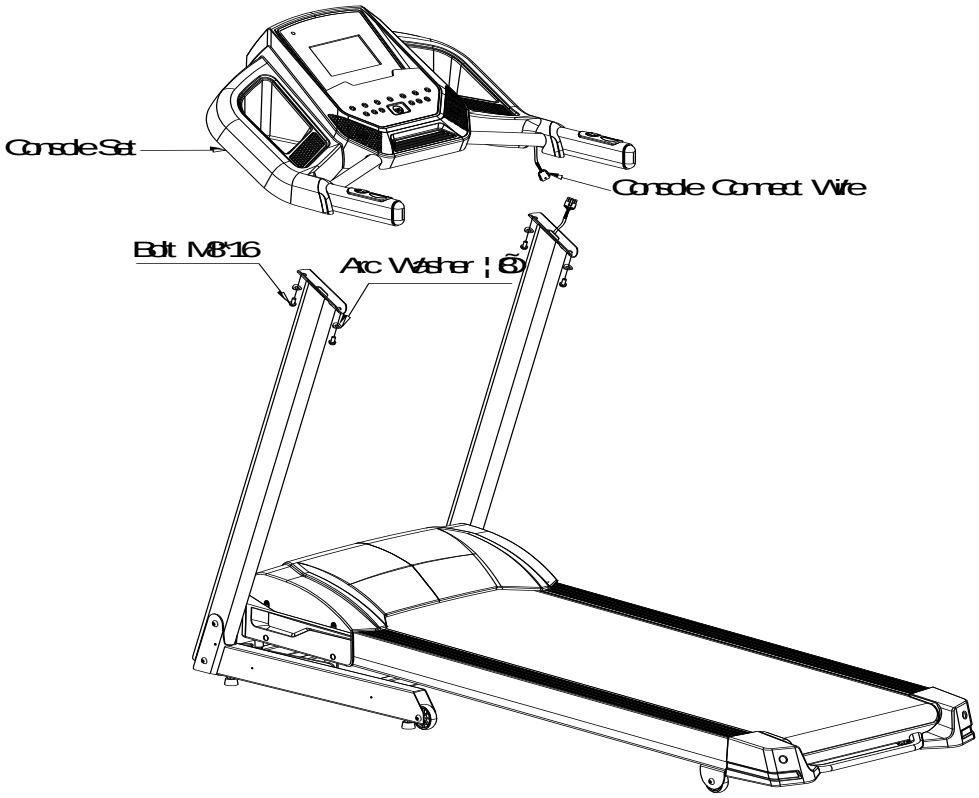

Steg 3

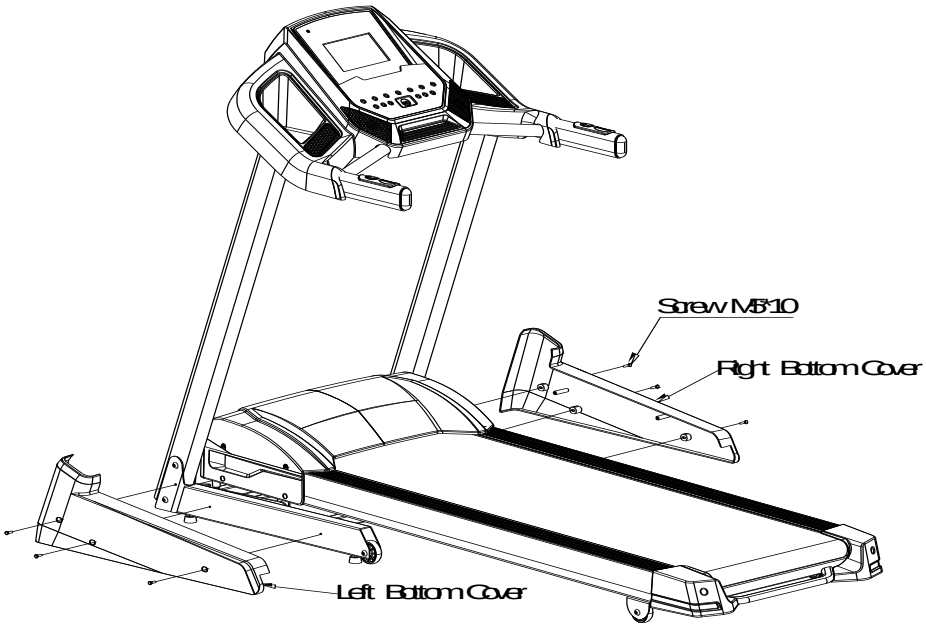
Screw M5*10
Right Bottom Cover
Left Bottom Cover

Steg 4

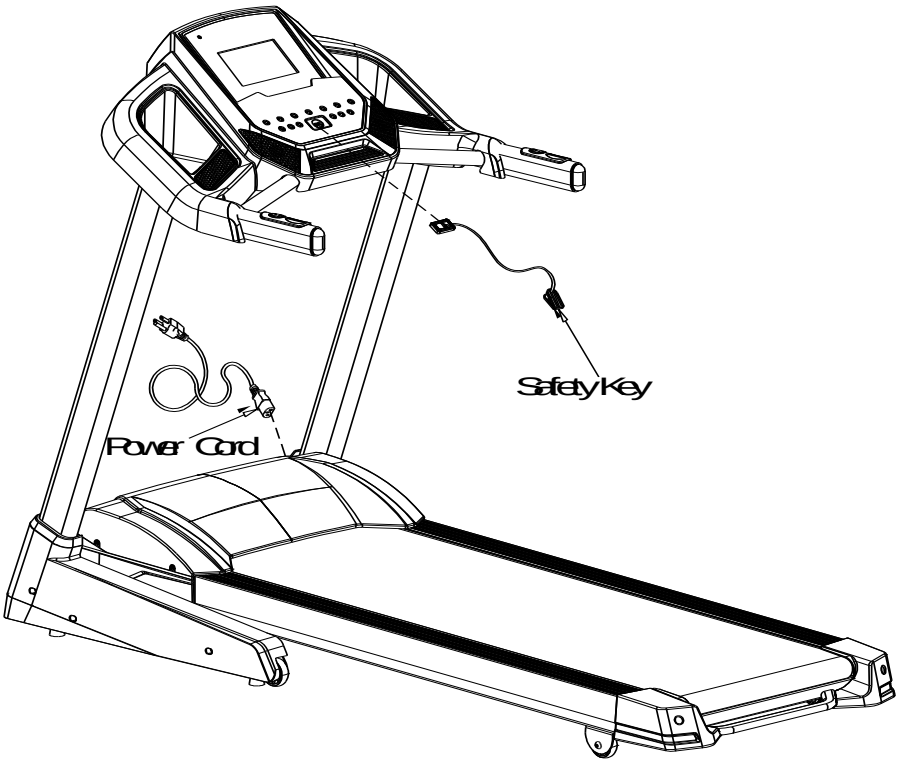
Safety Key
Power Cord

8.Sprängskiss

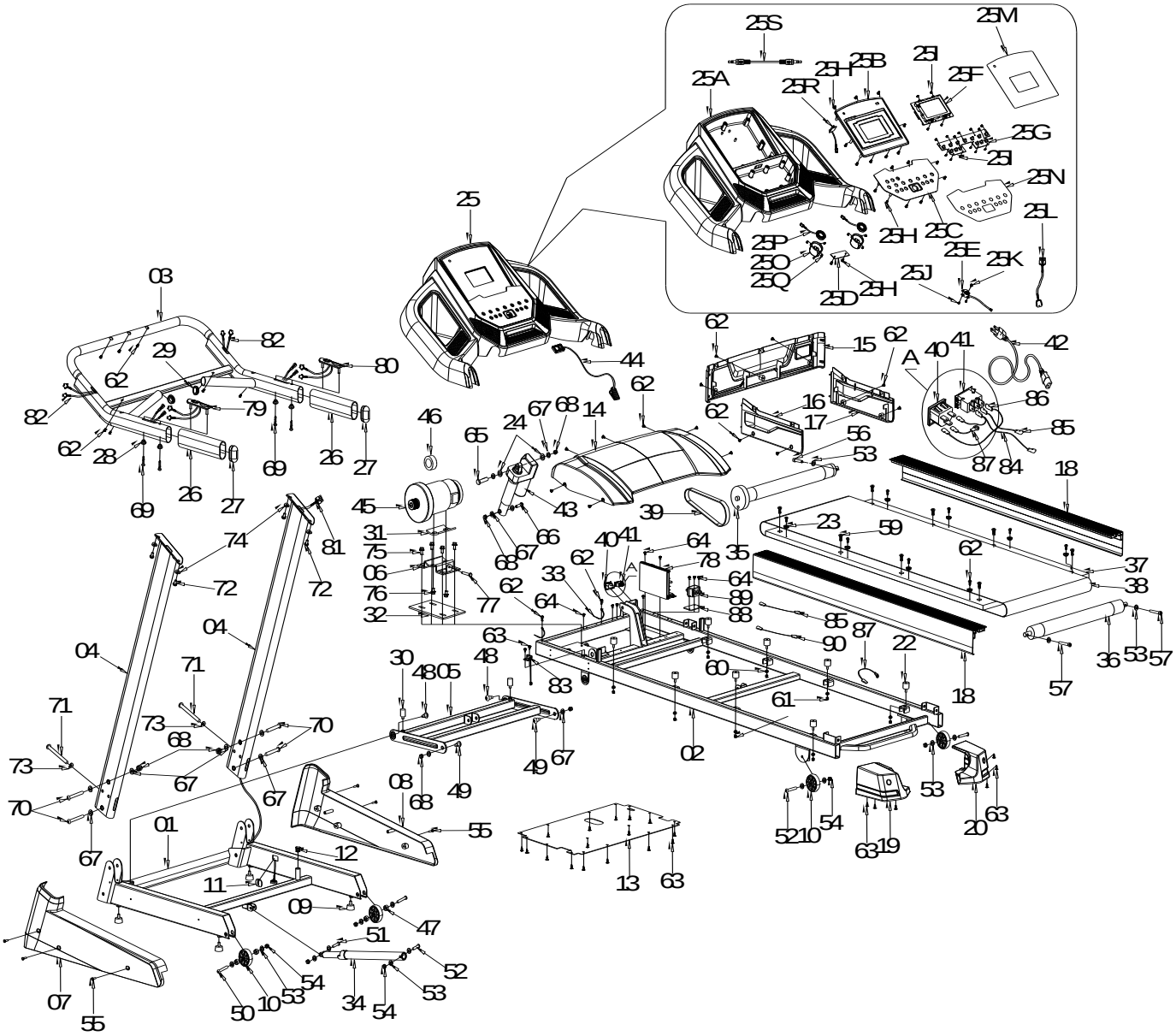

Nr.	Beskrivning	Antal
01	ramsats	1
02	ram	1
03	displaysats	1
04	stolpe	2
05	Lutningsram	1
06	motorns bassats	1
07	vänster undre kåpa	1
08	höger undre kåpa	1
09	justerbart fotstöd	4
10	Φ60 hjul	4
11	kabelfäste	1
12	rörände	1
13	däckets nedre kåpa	1
14	övre motorkåpa	1
15	motorns främre kåpa	1
16	motorns vänstra kåpa	1
17	motorns högra kåpa	1
18	fotskena	2
19	vänster ändstycke	1
20	höger ändstycke	1
22		8
23	fotskenans fäste	8
24	plastbricka	2
25	displaysats	1
25A	plastpanel	1
25B	plastskydd	1
25C	plastpaneldekoration	1
25D	panelens undre kåpa	1

Nr.	Beskrivning	Antal
37	däck	1
38	löpmatta	1
39	drivrem	1
40	uttag	1
41	brytare	1
42	elkabel	1
43	lutningsmotor	1
44	säkerhetsnyckel	1
45	motor	1
46	magnetring	1
47	distans	4
48	skruv M10x30,5	2
49	skruv M10x28	2
50	skruv M8x50	2
51	skruv M8x35	1
52	skruv M8x45	3
53	plan bricka Ø8	15
54	mutter M8	6
55	skruv M5x10	6
56	skruv M8x55	1
57	skruv M8x80	2
59	skruv M6x25	8
60	plan bricka Φ6	8
61	mutter M6	8
62	skruv ST4,2x13	31
63	skruv ST4,2x13	24
64	skruv M4x8	9
65	skruv M10x50	1

25E	säkerhetsnyckeluttag	1
25F	styrkort	1
25G	knappsats	1
25H	skruv ST4,2x13	19
25I	skruv + huvud ST3x8	17
25J	skruv ST3x8	2
25K	skruv ST3,5x13	1
25L	panelens kommunikationssladd	1
25M	skydd	1
25N	knappskydd	1
25O	högtalarens undre kåpa	2
25P	högtalare	2
25Q	skruv ST3x14	6
25R	Mp3 kort	1
25S	Mp3 kommunikationssladd	1
26	skum	2
27	ändstycke till ovalt rör	2
28	kåpa för pulssensor	4
29	platt runt rör	2
30	gummistång	2
31	motordyna I	1
32	motordyna II	1
33	band	2
34	luftdämpare	1
35	främre rulle	1
36	Bakre rulle	1

66	skruv M10x65	1
67	plan bricka Φ10	12
68	mutter M10	6
69	skruv ST4,2x50	4
70	skruv M10x60	4
71	skruv M10x120	2
72	skruv M8x16	4
73	fjäderbricka Φ10	2
74	fjäderbricka Φ8	4
75	skruv M8x16	4
76	skruv M8x12	2
77	skruv M8x35	1
78	styrkort	1
79	lutningssnabbknapp	1
80	hastighetssnabbknapp	1
81	nedre kommunikationssladd	1
82	övre snabbknappssladd	2
83	hastighetssensorns anslutningssladd	1
84	inkommande växelströmssladd (svart)	1
85	inkommande växelströmssladd (röd)	2
86	utgående växelströmssladd (röd)	1
87	jordsladd (gul/grön)	2
88	filtrets fixeringsplatta	1
89	filter	1
90	växelströmskabel (svart)	1